1.ブラケットの取付け

ブラケットの取付け方法は正面付けと天井付けがあります。

正面付けの場合

天井付けの場合

ブラケットの取付け位置について

ブラケットは製品両端部からコード式の場合は70～130mmの位置、ループ式の場合は90mmの位置に取付けてください。

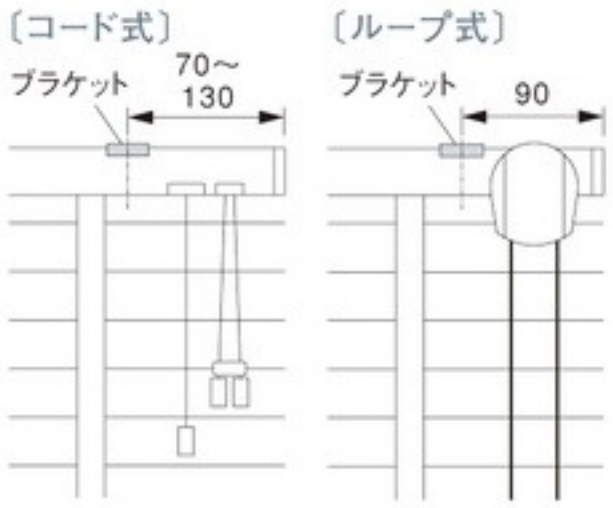

※反操作側も同様です。

①ブラケットの取付け位置を決めビスで取付けます。ブラケット取付け位置は「ブラケットの取付け位置について」を参考にしてください。ブラケットが3個以上の場合は、ブラケット間隔が均等になるように取付けてください。

②ブラケットが確実に固定されていることを確認してください。

2.製品の取付け

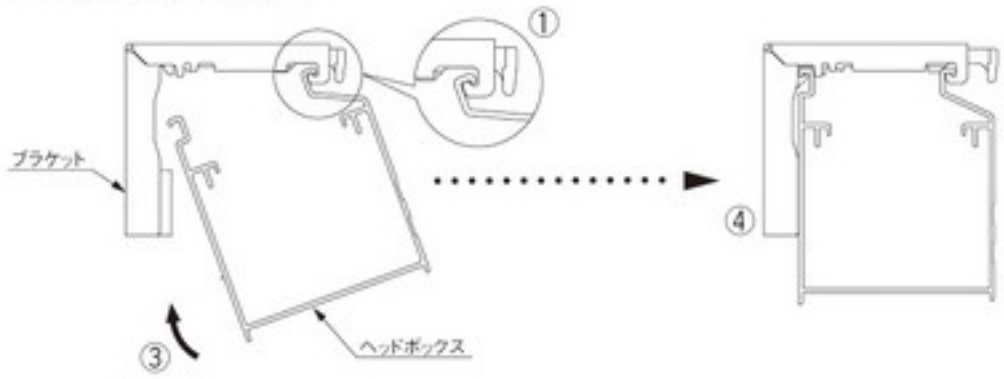

①ヘッドボックスを両手で持ち、取付けたブラケットのツメにヘッドボックスを引っ掛けてください。

②ヘッドボックスをブラケットのツメに引っ掛けた状態で左右の位置決めをしてください。

③ヘッドボックスを矢印の方向に「カチッ」と音がするまで押し上げてください。

④全てのブラケットに確実にヘッドボックスが固定されていることを確認してください。

■バランス(オプション)の取付け

正面付けの場合

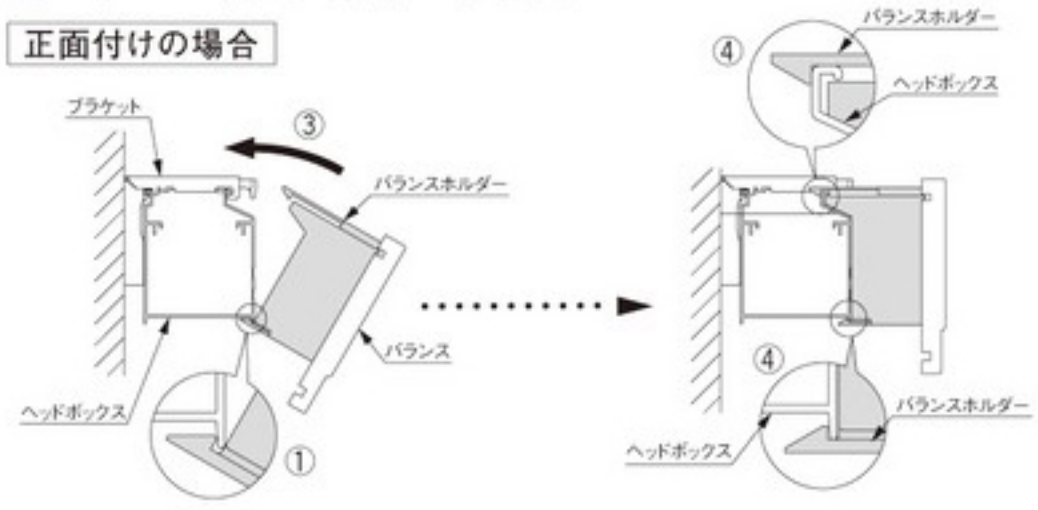

①バランスを持ち、ヘッドボックス下部のツバにバランスホルダー下側のツメを引っ掛けてください。

②バランスをヘッドボックスに引っ掛けた状態で、左右の位置決めをしてください。

③バランスを矢印の方向に押し込み、ヘッドボックス上部にバランスホルダー上側のツメを引っ掛けてください。

④最後にバランスが確実にヘッドボックスに固定されていることを確認してください。

天井付けの場合・
正面付けで取付けスペースが狭い場合

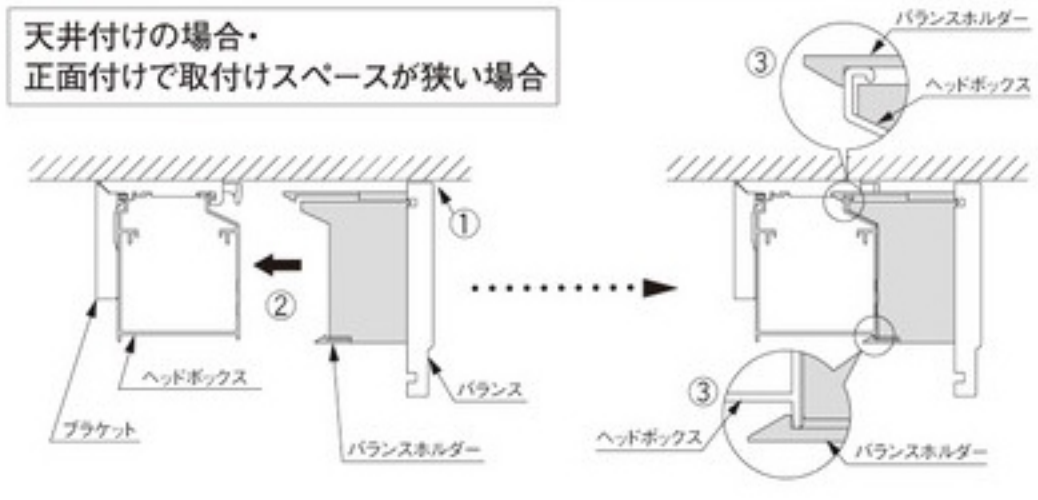

①バランスを持ち、天井面にバランスの上端を合わせてください。

②その状態でバランスホルダーのツメがヘッドボックスに引っ掛かるまで、バランスを矢印の方向に押し込んでください。

③最後にバランスが確実にヘッドボックスに固定されていることを確認してください。